Portable changing table
LIA

/ Klappbare wickelkommode LIA
/ Fasciatoio pieghevole LIA
/ Table à langer pliante LIA
/ Mesa cambiadora plegable LIA
/ Zložljiva previjalna miza LIA
/ Sklopiva podloga za previjanje LIA
/ Расклоплива подлога за пресоблекување LIA

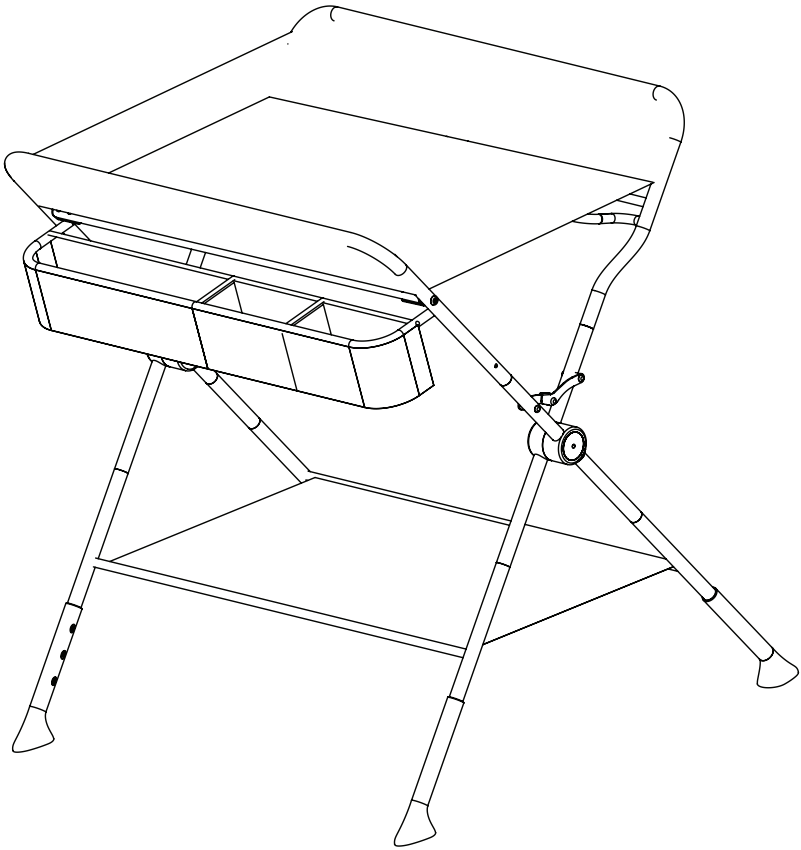

freeON

Welcome to our family

Our mission is to create products that help you build a loving and carefree family environment and ensure a safe and happy childhood for your little ones. Let the quality and fashionable products provide a wonderful parenting experience, full of joy and magical moments.

Your FreeON

FreeON

freeonbaby.com

A

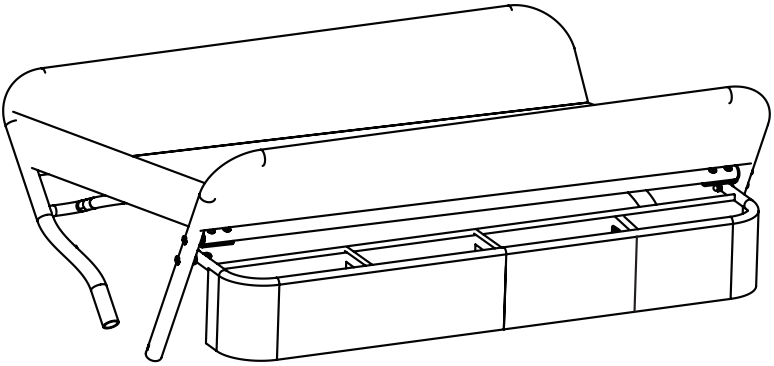

B

C

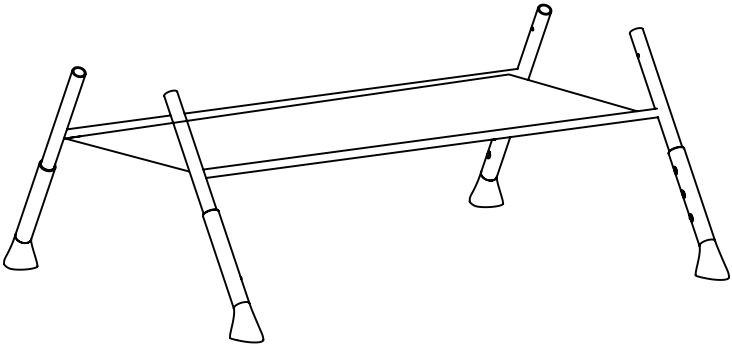

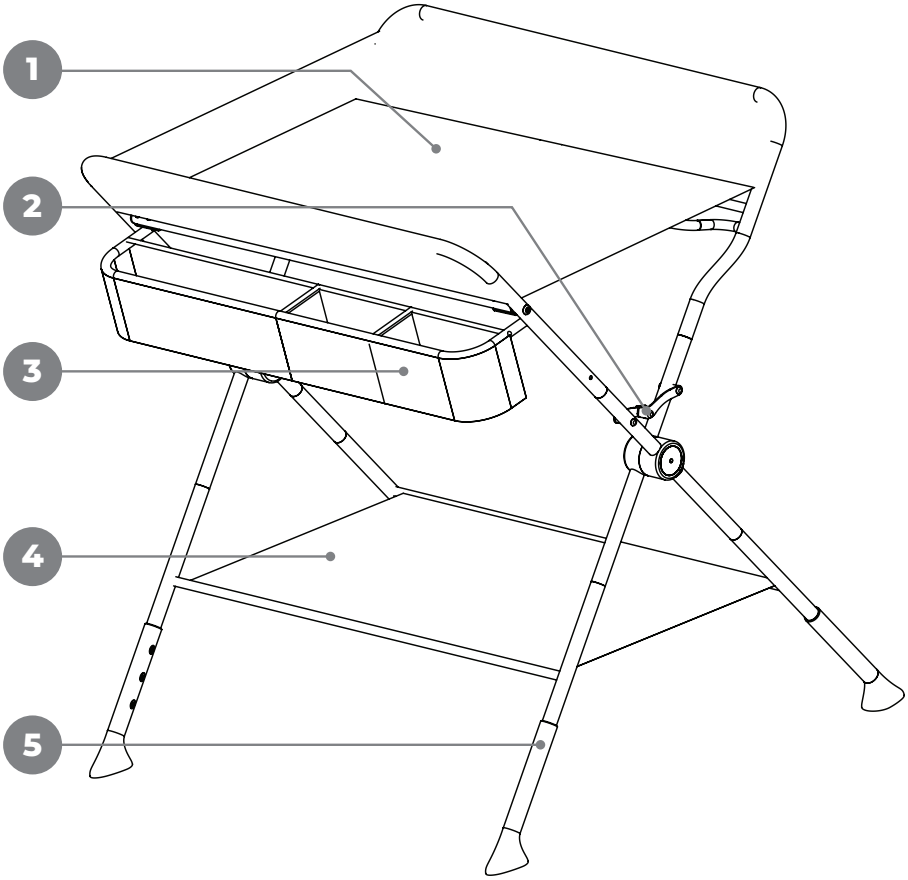
1
2
3
4
5

EN

A. Diaper table top
B. Middle leve
C. Base

DE

A. Die Wickelunterlage
B. Das Gestell – der Hauptteil (Beinchen)
C. Das Gestell – der Unterteil

IT

A. Fasciatoio
B. Telaio - parte centrale (gambe)
C. Telaio - parte inferiore

FR

A. Matelas à langer
B. Châssis – partie centrale (pieds)
C. Châssis – partie inférieure

ES

A. Cojín de cambiado
B. Armazón - parte central (patas)
C. Armazón - parte inferior

SI

A. Previjalna blazina
B. Ogrodje - osrednji del (nogice)
C. Ogrodje - spodnji del

HR

A. Podloga za previjanje
B. Konstrukcija - središnji dio (nogice)
C. Konstrukcija - donji dio

MK

A. Подлога за пресоблекување
B. Конструкција – средишен дел (нога)
C. Конструкција – долен дел

EN

1. Fabric cover
2. Fold 7 unfold button
3. Accessories basket
4. Bottom shelf
5. Height adjustment

DE

1. Der Bezug
2. Der Zusammenklapp-Knopf
3. Der Korb für Utensilien
4. Die untere Bank
5. Die Ritzen für die Einstellung der Höhe

IT

1. Rivestimento
2. Pulsante per la chiusura
3. Cestello per gli accessori
4. Ripiano inferiore
5. Fessure per la regolazione dell’altezza

FR

1. Housse
2. Bouton de pliage
3. Panier pour accessoires
4. Étagère inférieure
5. Fentes de réglage de la hauteur

ES

1. Funda
2. Botón de plegado
3. Cesta de accesorios
4. Estante inferior
5. Ranuras para el ajuste de altura

SI

1. Prevleka
2. Gumb za zlaganje
3. Košara za pripomočke
4. Spodnja polička
5. Reže za nastavitev višine

HR

1. Navlaka
2. Gumb za sklapanje
3. Košara za pohranu
4. Donja polica
5. Utori za podešavanje visine

MK

1. Навлака
2. Копче за склопување
3. Корпа за складирање
4. Долна полица
5. Жлебови за подесување на висината

HEIGHT SPECIFICATION / DAS HÖHENEINSTELLEN / REGOLAZIONE DELL'ALTEZZA / RÉGLAGE DE LA HAUTEUR / AJUSTE DE ALTURA / NASTAVITEV VIŠINE / PODEŠAVANJE VISINE / ПРИЛАГОДУВАЊЕ НА ВИСИНАТА

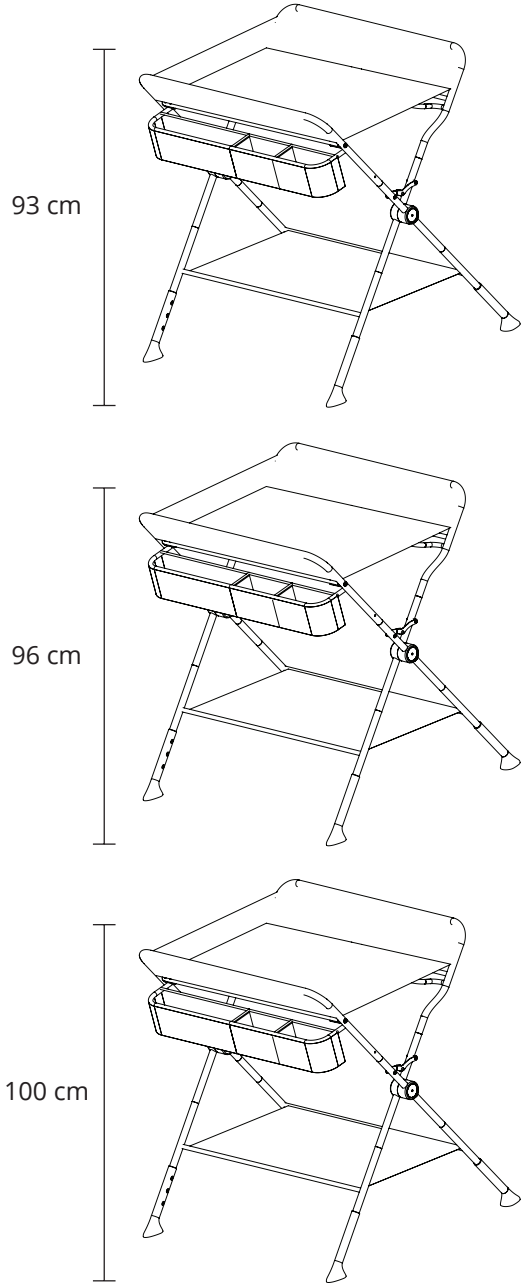

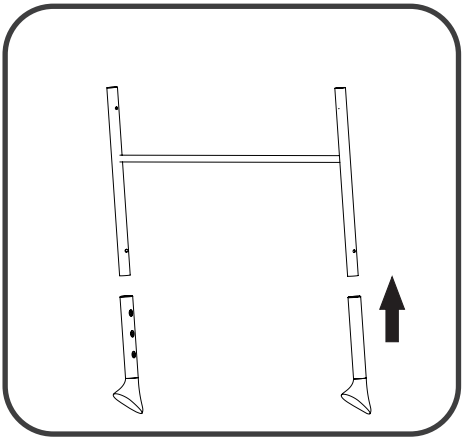

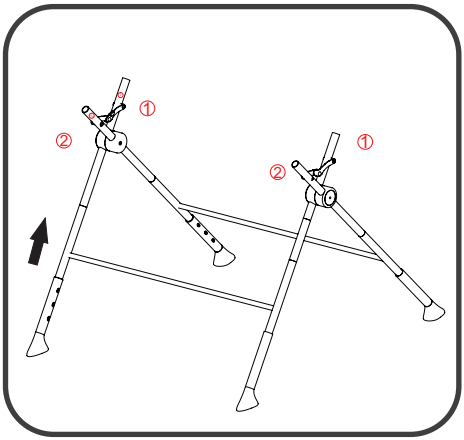
①
②
①
②

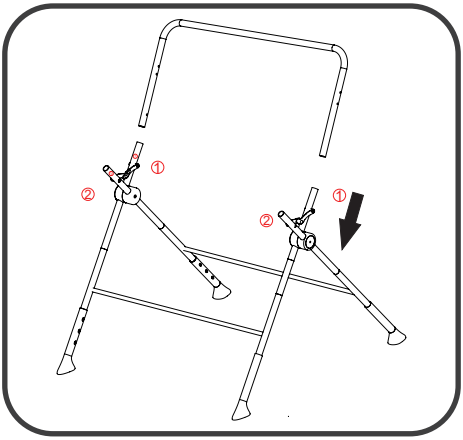
①
②
①
②

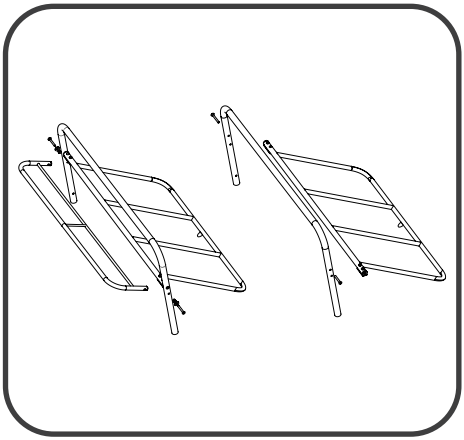

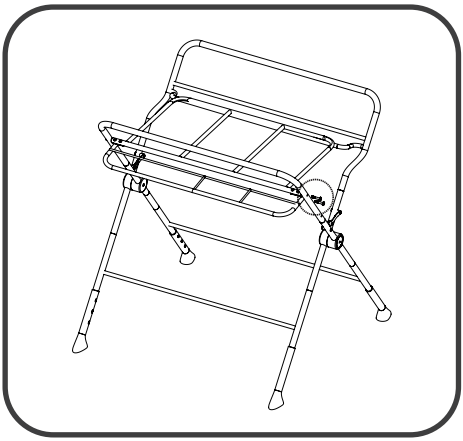

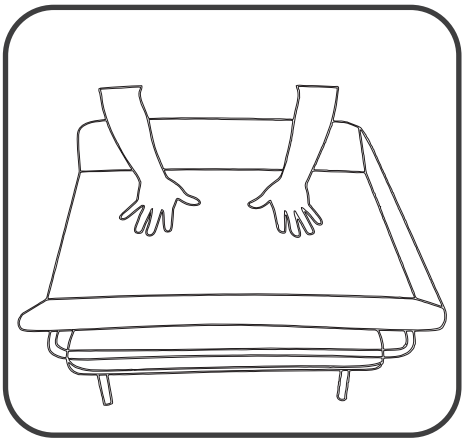

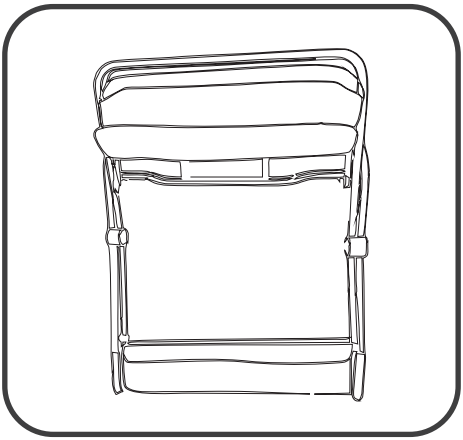

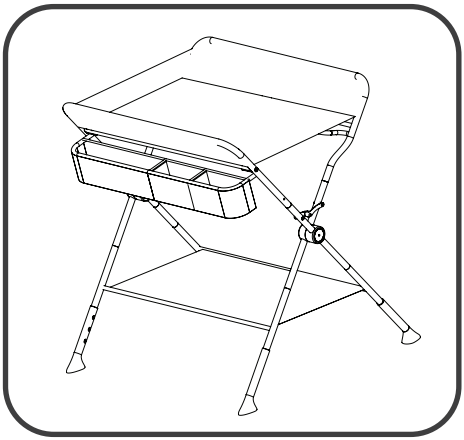

EN

PRODUCT ASSEMBLY

Assemble the frame.

Connect upper and lover part of the tubes. The pin must locked in place. Adjust to desired height.

Once the frame is fully assembled, use a wrench to tighten all screws and check it for stability. Then place a changing pad on the frame.

Check whether the nursing desk is stable.

Grasp and fold both sides (inwards).

DE

DER ZUSAMMENBAU

Bauen Sie das Produkt anhand der Bildanleitung zusammen.

Bauen Sie das Gestell zusammen. Verbinden Sie den Ober- und den Unterteil des Rahmens. Stecken Sie die Röhren in die anderen, dabei muss der Stift in die Position einklinken. Stellen Sie die gewünschte Höhe ein.

Wenn das Gestell vollkommen zusammengebaut ist, schrauben Sie mit Hilfe eines Schlüssels alle Schrauben fest und überprüfen Sie die Stabilität.

Vor der Verwendung überprüfen Sie die Stabilität der Wickeloberfläche.

Halten Sie die Seitenteile fest und klappen Sie sie zusammen (nach innen).

IT

MONTAGGIO

Assemblare il prodotto seguendo le istruzioni illustrate. Assemblare il telaio.

Unire le parti superiore e inferiore del telaio. Inserire i tubi uno nell'altro, il perno deve bloccarsi in posizione. Regolare all'altezza desiderata.

Dopo che il telaio è completamente

assemblato, serrare tutte le viti con una chiave e verificare la stabilità. Posizionare quindi il fasciatoio sopra il telaio.

Prima dell'uso controllare la stabilità della superficie di cambio.

Afferrare i lati e ripiegarli (verso l'interno).

FR

MONTAGE

Assemblez le produit à l'aide des instructions illustrées.

Montez le châssis en joignant les parties supérieure et inférieure du châssis. Insérez les tubes l'un dans l'autre, la goupille doit alors s'enclencher. Ajustez le produit à la hauteur souhaitée.

Une fois le châssis entièrement assemblé, utilisez une clé pour serrer toutes les vis puis vérifiez la stabilité. Placez ensuite le matelas à langer sur le châssis.

Avant utilisation, vérifiez la stabilité de la surface à langer.

Saisissez les côtés et pliez-les (vers l'intérieur).

ES

MONTAJE

Monte el producto siguiendo las instrucciones ilustradas. Monte el armazón.

Conecte las partes superior e inferior del armazón. Inserte los tubos entre sí, bloqueando el pasador en su posición. Ajuste la altura deseada.

Una vez que el armazón esté completamente ensamblado, use una llave para apretar todos los tornillos y verificar la estabilidad. A continuación, coloque el cojín de cambiado en la parte superior del armazón.

Compruebe la estabilidad de la superficie del cambiador antes de su uso.

Agarre los lados y dóblelos (hacia adentro).

SI

SESTAVA

Izdelek sestavite ob pomoči slikovnih navodil. Sestavite ogrodje.

Spojite zgornji in spodnji del okvirja. Cevi vstavite eno v drugo, pri tem mora zatič zaskočiti v položaj. Prilagodite želeno višino.

Ko bo ogrodje v celoti sestavljeno, s pomočjo ključa zategnite vse vijake in preverite stabilnost. Nato na ogrodje položite še previjalno blazino.

Pred uporabo preverite stabilnost previjalne površine.

Primite stranici in ju zložite (navznoter).

HR

SASTAVLJANJE

Proizvod sastavite pomoću slikovnih uputa. Sastavite konstrukciju.

Spojite gornji i donji dio konstrukcije. Cijevi umetnite jednu u drugu, pri tome utori moraju zaskočiti u pravilan položaj. Prilagodite na željenu visinu.

Nakon što u potpunosti sastavite konstrukciju pomoću odvijača zategnite sve vijke i provjerite stabilnost. Nakon toga na konstrukciju postavite podlogu za previjanje.

Prije upotrebe provjerite stabilnost podloge za previjanje.

Primite stranice i sklopite ih (prema unutra).

MK

ИНСТАЛАЦИЈА

Составете го производот користејќи ги сликовните упатства. Склопете ја конструкцијата.

Поврзете ги горните и долните делови на конструкцијата. Вметнете ги цевките една во друга, жлебовите мора да се зацврстат во правилната положба. Прилагодете ја саканата висина.

По целосно склопување на структурата, користете шрафцигер за да ги затегнете сите завртки и да ја проверите стабилноста. Поставете ја подлогата.

Пред употреба, проверете ја стабилноста на подлогата.

Соберете ги страниците и преклопете ги (навнатре).

IMPORTANT! READ THE INSTRUCTIONS AND WARNINGS CAREFULLY AND KEEP THEM FOR FUTURE REFERENCE.

IMPORTANT!
Conform to safety regulations EN12221:2008+A1:2013

IMPORTANT!
Keep these instructions for future reference. Your child's safety may be affected if you do not follow these instructions.

WARNING!

- Do not leave the child unattended.
- The changing pad is intended for child from birth and up 15 kg.
- Do not allow more children, the producits designed for only one child.
- Ensure that all the locking devices are engaged before use.
- To avoid injury ensure that the child is kept away when unfolding and folding this product.
- Check that attachment devices are correctly engaged before use.
- Do not move the product when the child onit.
- Do not use this product near open fire and other sources of strong heat, such as electric bar fires, gas fires,etc.
- Do not let the child play with this product.
- Do not use when any part is broken, torn or missing.
- Any additional or replacement parts which are not approved by manufacturer shall not be used.

CLEANING AND MAINTENANCE

Use damp cloth and mild soap. Do not use abrasive cleaners.

Check the product status regularly. This will ensure safety and normal operation use. Always check the condition of the locking pins, the tightness of the screws (tighten them if necessary) and the stability of the changing table. In case of wear or damage, immediately replace the product with a new one. Use only components approved by the manufacturer. Store the product in a dry and clean place. This will prevent mold and other damage. Store in an ventilated space out of direct sunlight.

WARRANTY

The warranty period begins at the time of purchase. The warranty period granted is complaint with the legal warranty period in the country of purchase. In terms of content the warranty covers rework, replacement delivery, or a rebate as the manufacturer sees fit.

The warranty applies only for the original user. In case of a fault, warranty rights will be applicable only if the dealer, where the item was purchased, is notifired immediately after initial detection. Should the dealer be unable to remedy the issue, then the product will be returned to the manufacturer with a detailed description of the fault, and with the official purchase document including the date of purchase. The manufacturer shall not accept liability for faulty products not delivered by him.

WARRANTY CLAIMS ARE VOID IF:

- *The product was modified.*
- *The product is not returned complete and accompanied by the original purchase document to the dealer within 14 days of the detection of the fault.*
- *The fault occurred due to inappropriate handling or maintenance or due to other actions that are the fault of the user, specifically where the user instruction were not complied with.*
- *Damage to the product that occurs as a result of normal, everyday use, e.g. wheel wear, scratches on aluminium/metal/plastic, discolouration, fading and deterioration of materials, which occurs over time or due to non-observance of the instructions for use.*
- *Injuries resulting from falls, collisions, blows, careless handling, contact with inappropriate liquids, fire or other external causes are excluded.*
- *Improper composition and improper maintenance, thefts, damages that occur during the transport of goods, amage caused during servicing or tampering with the product by an unauthorized person.*
- *Repairs on the product were carried out by third parties.*
- *The defect was caused by an accident.*
- *The serial nuber has beed damaged or removed.*

Modifications to or deterioration of the product caused by the contractually agreed use of the item (normal wear and tear) will not be accepted as a warranty claim. Any services rendered by the manufacturer in case of a warranty claim shall not extend the warranty period.

WARRANTY

Product Code: _____

Product name: _____

Product Barcode: _____

Serial number: _____

Color: _____

Date of delivery: _____

Signature and stamp: _____

Apollo d.o.o.
Puhova ulica 18, SI - 2250 Ptuj
E-Mail: info@apollo.si, apollo.si

Authorized service: Apollo d.o.o.
Puhova ulica 18, SI - 2250 Ptuj
servis@apollo.si

⚠ ACHTUNG! VOR DER VERWENDUNG LESEN SIE AUFMERKSAM DIE GEBRAUCHSANWEISUNG UND HEBEN SIE SIE FÜR SPÄTER AUF.

ACHTUNG!
Ist keine Sicherheitsanlage. EN12221:2008+A1:2013.

WICHTIG!
Heben Sie die Gebrauchsanweisung für das eventuelle spätere Nutzen auf. Wenn Sie die Gebrauchsanweisung nicht beachten, kann die Sicherheit Ihres Kindes gefährdet sein.

⚠ ACHTUNG!

- Lassen Sie das Kind nie allein ohne Aufsicht.
- Die Wickelunterlage ist für Kinder von der Geburt bis 15 kg geeignet.
- Das Produkt ist zur Verwendung für ein Kind geeignet.
- Vor dem Gebrauch überzeugen Sie sich, dass alle Abschliessmechanismen aktiviert sind.
- Während des Zusammenstellens oder Zusammenklappens müssen Kinder in der sicheren Reichweite sein. Somit vermeiden Sie mögliche Verletzungen.
- Vor dem Gebrauch überzeugen Sie sich, dass alle Abschliessmechanismen aktivier sind.
- Bewegen Sie das Produkt nicht, wenn das Kind in ihm ist.
- Benutzen Sie das Produkt nicht

in der Nähe vom offenen Feuer oder anderen heißen Quellen (Elektrokabel, Gas, ...).
- Erlauben Sie den Kindern nicht, mit dem Produkt zu spielen.
- Benutzen Sie das Produkt nicht mehr, wenn irgendein Teil beschädigt ist oder fehlt.
- Benutzen Sie keine Einzelteile, die nicht vom Hersteller genehmigt sind.

REINIGUNG UND PFLEGE

Reinigen Sie mit einem feuchten Tuch und sanfter Seife. Benutzen Sie keine agressiven Putzmittel.

Überprüfen Sie regelmäßig den Zustand des Produktes. Somit gewährleisten Sie die Sicherheit und eine fehlerfreie Nutzung. Überprüfen Sie immer den Zustand der Schließstifte, die Festigkeit der Schrauben (schrauben Sie sie nach Bedarf fest) und die Stabilität des Wickeltisches. Im Fall einer Abnutzung oder einer Beschädigung ersetzen Sie das Produkt unverzüglich mit einem Neuen. Verwenden Sie ausschließlich nur die vom Hersteller genehmigten Bestandteile. Bewahren Sie das Produkt in einem trockenen und sauberen Raum auf. Somit vermeiden Sie eine Entstehung des Schimmels und anderer Beschädigungen. Bewahren Sie es in einem luftigen Raum und nicht den direkten Sonnenstrahlen ausgesetzt.

GARANTIE

Sehr geehrter KäuferIn/NutzerIn des Produkts,
die Garantie gilt vom Tag des Kaufs des Artikels. Der Garantieanfang hängt von der gesetzlichen Gültigkeit im jeweiligen Land ab. Inhaltlich umfasst die Gewährleistung nach Wahl des Herstellers Nachbesserung, Ersatzlieferung oder Minderung.

Die Garantie gilt nur für den ursprünglichen Benutzer. Im Falle eines Mangels bestehen Gewährleistungsrechte nur, wenn der Händler, bei dem der Artikel gekauft wurde, unverzüglich nach erstmaliger Entdeckung benachrichtigt wird. Wenn der Händler das Problem nicht beheben kann, wird das Produkt mit einer detaillierten Fehlerbeschreibung und dem offiziellen Kaufbeleg mit Kaufdatum an den Hersteller zurückgeschickt. Der Hersteller übernimmt keine Haftung für fehlerhafte Produkte, die nicht von ihm geliefert wurden.

DIE GARANTIE DECKT NICHT:

- *Wenn das Produkt modifiziert wurde.*
- *Wenn das Produkt nicht innerhalb von 14 Tagen nach Feststellung des Mangels vollständig und zusammen mit dem Original-Kaufbeleg an den Händler zurückgeschickt wird.*
- *Der Fehler auf unsachgemäße Behandlung oder Wartung oder auf andere vom Benutzer zu vertretende Handlungen zurückzuführen ist, insbesondere bei Nichtbeachtung der Benutzerhinweise.*
- *Beschädigungen am Produkt, die als Folge der üblichen, alltäglichen Nutzung entstehen, wie z.B. Räderabnutzung, Kratzer am Aluminium/Metall/Plastik, Entfärbung, Verblassen und ausgediente Materiale; dazu führt im Laufe der Zeit oder wegen der Nichtbeachtung der Gebrauchsanweisung.*
- *Ausgeschlossen sind Beschädigungen, die als Folge eines Sturzes, Zusammenpralls, Schlags, nachlässigen Umgangs, Kontakt mit nichtentsprechenden Flüssigkeiten, Feuer oder anderen Ursachen entstehen.*
- *Einen falschen Zusammenbau und eine falsche Pflege.*
- *Beschädigungen, die beim Transport der Ware entstehen.*
- *Beschädigungen, die während des Services oder beim Eingreifen ins Produkt von einer nichtzugelassenen Person entstehen.*
- *Die Seriennummer wurde beschädigt oder entfernt.*

GARANTIE

Chiffre des Produkts: _____

Name des Produkts: _____

Balkenkode des Produkts: _____

Seriennummer: _____

Farbe: _____

Das Datum der Übergabe des Produkts dem Käufer: _____

Der Stempel des Übergebers: _____

Apollo d.o.o. (GmbH)
Puhova ulica 18, SI - 2250 Ptuj
E-Mail: info@apollo.si, apollo.si

Zugelassener Service:
Apollo d.o.o. (GmbH)
Puhova ulica 18, SI - 2250 Ptuj
servis@apollo.si

⚠ ISTRUZIONI PER L'USO! ATTENZIONE! PRIMA DELL'USO LEGGERE ATTENTAMENTE LE ISTRUZIONI E CONSERVARLE PER UN USO SUCCESSIVO.

ATTENZIONE!
Non è un dispositivo di sicurezza. Il prodotto è conforme alla norma EN12221:2008+A1:2013.

IMPORTANTE!
Conservare le istruzioni per un riferimento futuro. Se non seguirete le istruzioni, la sicurezza di vostro bambino potrebbe essere messa in pericolo.

⚠ ATTENZIONE!

- Non lasciare mai un bambino da solo incustodito.
- Il cuscino fasciatoio è destinato ai bambini dalla nascita e fino a 15 kg.
- Il prodotto è destinato all'uso da parte di un solo bambino alla volta.
- Prima dell'uso, assicurarsi che tutti i meccanismi di blocco siano attivati.
- Quando si monta o smonta il prodotto, i bambini devono essere a distanza di sicurezza. Ciò eviterà possibili lesioni.
- Prima dell'uso, assicurarsi che tutti i meccanismi di blocco siano attivati .

- Non spostare il prodotto quando un bambino è dentro.
- Non utilizzare vicino a fiamme libere o altre fonti di calore (cavi elettrici, gas ...)
- Non consentire ai bambini di giocare con il prodotto.
- Non utilizzare nuovamente il prodotto se una qualsiasi parte è danneggiata o mancante.
- Non utilizzare componenti non approvati dal produttore.

PULIZIA E MANUTENZIONE

Pulire con un panno umido e sapone neutro. Non usare detergenti aggressivi.

Controllare regolarmente le condizioni del prodotto. In questo modo si garantisce la sicurezza e un utilizzo senza problemi. Controllare sempre lo stato dei perni di bloccaggio, che le viti siano ben serrate (se necessario stringerle) e la stabilità del fasciatoio. In caso di usura o danni, sostituire immediatamente il prodotto con uno nuovo. Utilizzare solo componenti approvati dal produttore. Conservare il prodotto in un luogo asciutto e pulito. In questo modo si evitano muffe e altri danni. Conservare il prodotto in un luogo aerato e al riparo dalla luce diretta del sole.

GARANZIA

Il periodo di garanzia decorre dal momento dell'acquisto. Il periodo di garanzia concesso corrisponde al periodo di garanzia legale nel paese di acquisto. In termini di contenuto, la garanzia copre la revisione, la consegna sostitutiva o uno sconto a discrezione del produttore.

La garanzia si applica solo all'utente originale. In caso di difetto, i diritti di garanzia saranno applicabili solo se il rivenditore, presso il quale è stato acquistato l'articolo, viene informato immediatamente dopo il primo rilevamento. Se il rivenditore non è in grado di porre rimedio al problema, il prodotto verrà restituito al produttore con una descrizione dettagliata del difetto e con il documento ufficiale di acquisto che riporta la data di acquisto. Il produttore non si assume alcuna responsabilità per prodotti difettosi non forniti da lui.

I DIRITTI DI GARANZIA NON SONO VALIDI SE:

- *Il prodotto è stato modificato.*
- *Il prodotto non viene restituito integro al rivenditore entro 14 giorni dalla scoperta del difetto, nonché accompagnato dal documento di acquisto originale.*
- *Il guasto si è verificato a causa di manipolazione o manutenzione inadeguate o è dovuto ad altre azioni imputabili all'utente, in particolare laddove le istruzioni per l'utente non sono state rispettate.*
- *Danni al prodotto dovuti al normale utilizzo quotidiano, ad es. usura delle ruote, graffi su alluminio/metallo/plastica, sbiadimento, scolorimento e deterioramento dei materiali, che si verificano nel tempo o per inosservanza delle istruzioni per l'uso.*
- *Sono esclusi i danni derivanti da cadute, urti, colpi, maneggio incauto, contatto con liquidi non idonei, fuoco o altre cause esterne.*
- *Montaggio inadeguato e manutenzione impropria, furti, danni che si verificano durante il trasporto della merce, danni causati durante il servizio di assistenza o la manomissione del prodotto da parte di persona non autorizzata.*
- *Le riparazioni sul prodotto sono state effettuate da terzi.*
- *Il difetto è stato causato da un incidente.*
- *Il numero di serie è stato danneggiato o rimosso.*

Le modifiche o il deterioramento del prodotto causati dall'uso contrattualmente concordato dell'articolo (normale usura) non saranno accettati come reclamo in garanzia. Eventuali servizi resi dal produttore in caso di reclamo in garanzia non prolungheranno il periodo di garanzia.

GARANZIA

Codice: _____

Nome: _____

Codice a barre: _____

Numero di serie: _____

Colore: _____

Data di consegna: _____

Firma e timbro: _____

Apollo d.o.o.
Puhova ulica 18, SI - 2250 Ptuj
E-Mail: info@apollo.si, apollo.si

Servizio di assistenza autorizzato:
Apollo d.o.o.
Puhova ulica 18, SI - 2250 Ptuj
servis@apollo.si

IMPORTANT ! LISEZ ATTENTIVEMENT LES INSTRUCTIONS ET LES MISES EN GARDE ET CONSERVEZ-LES POUR RÉFÉRENCE ULTÉRIEURE.

IMPORTANT !
Conforme aux normes de sécurité EN12221:2008+A1:2013.

Lisez attentivement ces instructions avant utilisation et conservez-les pour référence future. Ne pas le fairepourrait sérieusement compromettre la sécurité de l'enfant.

IMPORTANT !

- Ne laissez pas l'enfant sans surveillance. Le matelas à langer est destiné aux enfants dès la naissance et et pesant 15 kg max.
- N'autorisez pas plusieurs enfants, le produit est conçu pour un seul enfant.
- Assurez-vous que tous les dispositifs de verrouillage sont enclenchés avant utilisation.
- Pour éviter toutes blessures, assurez-vous que l'enfant est tenu à l'écart lors du dépliage et du pliage de ce produit.
- Vérifiez que le matelas à langer ou les dispositifs de fixation de sont correctement enclenchés avant utilisation.
- Ne déplacez pas le produit lorsque l'enfant est dessus.
- N'utilisez pas ce produit à proximité d'un feu ouvert et d'autres sources de forte chaleur, telles que des radiateurs électriques, des appareils à gaz, etc.
- Ne laissez pas l'enfant jouer avec ce produit.
- Ne pas utiliser lorsqu'une pièce est cassée, déchirée ou manquante.
- Toute pièce supplémentaire ou de remplacement non approuvée par le fabricant ne doit pas être utilisée.

SOIN ET ENTRETIEN

La table à langer et bords en tissue non amovibles peuvent être nettoyés à l'aide d'une éponge humide avec du savon ou un détergent doux.

Vérifiez régulièrement l'état du produit. Cela vous garantira une sécurité et une utilisation parfaites. Vérifiez toujours l'état des goupilles de verrouillage, le serrage des vis (serrez-les si nécessaire) et la stabilité de la table à langer. En cas d'usure ou de dommage, remplacez immédiatement le produit par un autre neuf. Utilisez uniquement des composants approuvés par le fabricant. Conservez le produit dans un endroit sec et propre, afin d'éviter toute moisissure et autres dommages. Conservez le produit dans un espace aéré à l'abri de la lumière directe du soleil.

GARANTIE

La période de garantie commence au moment de l'achat. La période de garantie accordée est conforme à la période de garantie légale dans le pays d'achat. En termes de contenu, la garantie couvre la réparation, la livraison de remplacement ou une remise selon le choix du fabricant.
La garantie s'applique uniquement à l'utilisateur d'origine. En cas de défaut, les droits de garantie ne sont applicables que si le revendeur, où l'article a été acheté, est informé immédiatement après détection initiale. Si le revendeur n'est pas en mesure de remédier au problème, le produit est renvoyé au fabricant avec une description détaillée du défaut et le document d'achat officiel comprenant la date d'achat. Le fabricant décline toute responsabilité pour les produits défectueux, qu'il n'a pas lui-même livrés.

LES RÉCLAMATIONS DE GARANTIE SONT NULLES SI :

- *Le produit a été modifié.*
- *Le produit n'est pas retourné au revendeur, complet et accompagné du document d'achat original dans les 14 jours suivant la détection du défaut.*
- *Le défaut est survenu en raison d'une manipulation et d'une maintenance inappropriées ou d'autres actions qui sont à la charge de l'utilisateur, en particulier en cas de non-respect du mode d'emploi par l'utilisateur.*
- *Les dommages du produit résultent d'une utilisation normale et quotidienne, par exemple l'usure des roues, les rayures sur l'aluminium/métal/plastique, la décoloration, le blanchiment et la détérioration des matériaux, qui se produisent avec le temps ou en raison du non-respect du mode d'emploi.*
- *Les dommages résultant de chutes, de collisions, de coups, d'une manipulation imprudente, de contact avec des liquides inappropriés et des flammes ou d'autres causes externes sont exclus.*
- *L'assemblage et la maintenance sont incorrects et en cas de vol, de dommages survenus lors du transport de la marchandise, de dommages survenus lors d'une maintenance ou d'une manipulation du produit par une personne non autorisée.*
- *Les réparations sur le produit ont été effectuées par des tiers.*
- *Le défaut a été causé par un accident.*
- *Le numéro de série a été endommagé ou supprimé.*

Les modifications ou détériorations du produit causées par l'utilisation contractuellement convenue de l'article (usure normale) ne sont pas considérées comme réclamation de garantie. Les services rendus par le fabricant en cas de réclamation au titre de la garantie ne prolongent pas la période de garantie.

GARANTIE

Code : _____

Nom : _____

Code-barres : _____

Numéro de série : _____

Couleur : _____

Date de livraison : _____

Signature et cachet : _____

Apollo d.o.o.
Puhova ulica 18, SI - 2250 Ptuj
E-Mail: info@apollo.si, apollo.si

Service agréé: Apollo d.o.o.
Puhova ulica 18, SI - 2250 Ptuj
servis@apollo.si

IMPORTANTE LEA ATENTAMENTE LAS INSTRUCCIONES Y ADVERTENCIAS Y CONSÉRVELAS PARA FUTURAS CONSULTAS.

¡IMPORTANTE!
Cumpla las normas de seguridad EN12221:2008+A1:2013,

¡IMPORTANTE!
Conserve estas instrucciones para futuras consultas. La seguridad de su hijo puede verse afectada si no sigue estas instrucciones.

¡IMPORTANTE!

- No deje al niño sin vigilancia.
- El cambiador está diseñado para niños desde el nacimiento hasta los un peso de 15 kg.
- No permita que haya más niños, el producto está diseñado para un solo niño.
- Asegúrese de que todos los dispositivos de bloqueo estén activados antes del uso.
- Para evitar lesiones, asegúrese de que el niño esté alejado al desplegar y plegar este producto.
- Compruebe que los dispositivos de fijación del cambiador están correctamente acoplados antes de utilizar el producto.
- No mueva el producto cuando el niño esté en él.
- No utilice este producto cerca del fuego ni de otras fuentes de calor intenso, como fuegos eléctricos, fuegos de gas, etc.
- No deje que los niños jueguen con este producto.
- No lo utilice cuando alguna pieza esté rota, desgarrada o falte.
- No utilice piezas adicionales o de repuesto que no hayan sido aprobadas por el fabricante.

CUIDADO Y MANTENIMIENTO

Las cubiertas de tela y ribetes fijos pueden limpiarse con una esponja húmeda con jabón o un detergente suave.

Compruebe periódicamente el estado del producto. Esto garantizará la seguridad y un uso impecable. Compruebe siempre el estado de los pasadores de bloqueo, el ajuste de los tornillos (apriételos si es necesario) y la estabilidad del cambiador. En caso de desgaste o daño, reemplace el producto por uno nuevo inmediatamente. Utilice únicamente componentes aprobados por el fabricante. Guarde el producto en un lugar seco y limpio. Esto evitará el moho y otros daños. Almacene en un lugar ventilado, alejado de la luz solar directa.

GARANTÍA

El periodo de garantía comienza en el momento de la compra. El período de garantía concedido coincide con el período de garantía legal en el país de compra. En cuanto al contenido, la garantía cubre la reparación, el suministro de repuesto o una devolución, según lo estime oportuno el fabricante.

La garantía sólo se aplica al usuario original. En caso de avería, los derechos de garantía sólo serán aplicables si el distribuidor, donde se adquirió el artículo, es notificado inmediatamente después de la detección inicial. Si el distribuidor no puede solucionar el problema, el producto se devolverá al fabricante con una descripción detallada del defecto y con el documento oficial de compra, incluida la fecha de compra. El fabricante no aceptará responsabilidad alguna por productos defectuosos no suministrados por él.

LOS DERECHOS DE GARANTÍA QUEDAN ANULADOS SI:

- *El producto no se devuelve completo y acompañado del documento de compra original al distribuidor dentro de los 14 días siguientes a la detección del defecto.*
- *La avería se ha producido debido a una manipulación o mantenimiento inadecuados o debido a otras acciones que son culpa del usuario, en concreto cuando no se han respetado las instrucciones de uso.*
- *Los daños al producto que se produzcan como consecuencia del uso normal y cotidiano, por ejemplo, desgaste de las ruedas, arañazos en el aluminio/metal/plástico, decoloración, desteñido y deterioro de los materiales, que se produzcan con el paso del tiempo o debido al incumplimiento de las instrucciones de uso.*
- *Quedan excluidas las lesiones resultantes de caídas, choques, golpes, manipulación descuidada, contacto con líquidos inadecuados, incendio u otras causas externas.*
- *La composición inadecuada y el mantenimiento incorrecto, los robos, los daños que se produzcan durante el transporte de la mercancía, los daños causados durante el mantenimiento o la manipulación del producto por una persona no autorizada*
- *Las reparaciones del producto fueron realizadas por terceros.*
- *El defecto se debe a un accidente.*
- *El número de serie ha sido dañado o retirado.*

Las modificaciones o el deterioro del producto causados por el uso convenido contractualmente del artículo (desgaste normal) no se aceptarán como reclamación de garantía. Los servicios prestados por el fabricante en caso de reclamación de garantía no ampliarán el periodo de garantía.

GARANTÍA

Código: _____

Nombre: _____

Código de barras: _____

Número de serie: _____

Color: _____

Fecha de entrega: _____

Firma y sello: _____

Apollo d.o.o.
Puhova ulica 18, SI - 2250 Ptuj
E-Mail: info@apollo.si, apollo.si

Servicio autorizado: Apollo d.o.o.
Puhova ulica 18, SI - 2250 Ptuj
servis@apollo.si

NAVODILA ZA UPORABO! POZOR! PRED UPORABO NATANČNO PREBERITE NAVODILA IN JIH SHRANITE ZA KASNEJŠO UPORABO.

OPOZORILO!
Ni varnostni pripomoček. Izdelek ustreza standardu EN12221:2008+A1:2013.

POMEMBNO!
Navodila shranite za morebitno kasnejšo uporabo. V kolikor teh navodil ne boste upoštevali, je lahko ogrožena varnost vašega otroka.

OPOZORILO!

- Otroka nikoli ne puščajte samega brez nadzora.
- Izdelek je namenjen otrokom od rojstva in do teže 15 kg.
- Izdelek je namenjen uporabi le za enega otroka hkrati.
- Pred uporabo se prepričajte, da so vsi zaklepni mehanizmi aktivirani.
- Med sestavljanjem ali zlaganjem izdelka, morajo otroci biti na varni razdalji.
- S tem se boste izognili morebitnim poškodbam.
- Pred uporabo se prepričajte, da so vsi zaklepni mehanizmi aktivirani.
- Izdelka ne premikajte kadar je otrok v njem.
- Ne uporabljajte v bližini odprtega ognja ali drugih virih toplote (električni kabli, plin...).
- Otrokom ne dovolite, da bi se igrali z izdelkom.
- Izdelka več ne uporabljajte, če je kakršen koli del poškodovan ali manjka.
- Ne uporabljajte sestavnih delov, ki niso odobreni s strani proizvajalca.

ČIŠČENJE IN VZDRŽEVANJE

Čistite z vlažno krpo in blago milnico. Ne uporabljajte agresivnih čistil.

Redno preverjajte stanje izdelka. S tem boste zagotovili varnost in brezhibno uporabo. Zmeraj preverite stanje zaklepnih zatičev, čvrstost vijakov (po potrebi jih zategnite) in stabilnost previjalne mize. V primeru obrabe ali poškodb, izdelek nemudoma zamenjajte z novim. Uporabljajte le sestavne dele, odobrene s strani proizvajala. Izdelek hranite v suhem in čistem prostoru. S tem se boste izognili nastanku plesni in drugih poškodb. Hranite v zračnem prostoru izven neposredne sončne svetlobe.

GARANCIJA

Spoštovani kupec/uporabnik izdelka,
ob normalni uporabi in vzdrževanju izdelka vam jamčimo brezhibno delovanje le-tega in 12-mesečni garancijski rok za napake v materialu in pri proizvodnji. Garancijska doba začne teči ob nakupu. Garancijska doba z zakonsko veljavno garancijsko dobo se nanaša na državo nakupa. Izdelek je ob prodaji brezhiben in funkcionalen, za kar skrbi poseben oddelek proizvajalca.

Kupec/uporabnik mora upoštevati navodila za sestavo, uporabo in vzdrževanje ter čiščenje izdelka. Če ste kupili že sestavljen izdelek, je potrebno pred uporabo natančno preveriti sestavo izdelka in po potrebi pritrditi sestavne dele. Za vsa večja in manjša popravila so zagotovljeni rezervni deli v zakonsko predpisanem roku. V garancijskem roku bomo na svoje stroške odpravili napake, do katerih je kupec upravičen.

- *Vsa popravila bomo opravili v roku 30 dni od prejema izdelka v popravilo. Ta rok se lahko podaljša za dodatnih 15 dni.*
- *Rezervne dele in vzdrževanje zagotavljamo 36 mesecev po preteku garancijskega roka. Rezervne dele prodajajo pooblaščeni servisi ter uvoznik. Vedno uporabljajte le izvirne nadomestne dele!*
- *Garancija velja na območju Republike Slovenije.*
- *Garancija ne izključuje pravic kupca, ki izhajajo iz odgovornosti prodajalca za napake na izdelku.*

GARANCIJA NE KRIJE:
- *poškodbe na izdelku, ki nastanejo kot posledica običajne, vsakodnevne uporabe, npr. obraba koles, praske na aluminiju/kovini/plastiki, razbarvanje, bledenje in dotrajanost materialov, do česar pride sčasoma ali zaradi neupoštevanja navodil za uporabo,*
- *izključene so poškodbe, ki so posledica padca, trčenja, udarcev, malomarnega ravnanja, stika z neustreznimi tekočinami, ognja ali drugega zunanjega vzroka,*
- *nepravilne sestave ter nepravilnega vzdrževanja,*
- *kraje,*
- *poškodb, ki nastanejo med prevozom blaga,*
- *poškodb, ki nastanejo med servisiranjem ali poseganjem v izdelek s strani nepooblaščene osebe.*

Garancijski rok prične teči od datuma izročitve izdelka kupcu. Za postopek uveljavljanja garancije je potrebno predložiti izpolnjeno garancijsko izjavo in račun, ki dokazuje nakup izdelka.

GARANCIJA

Šifra izdelka: _____

Naziv izdelka: _____

Črtna koda izdelka: _____

Serijska številka: _____

Barva: _____

Datum izročitve izdelka kupcu: _____ *Žig izročitelja:* _____

Apollo d.o.o.
Puhova ulica 18, SI - 2250 Ptuj
E-Mail: info@apollo.si, apollo.si

Pooblaščeni servis: Apollo d.o.o.
Puhova ulica 18, SI - 2250 Ptuj
servis@apollo.si

UPUTE ZA UPOTREBU! POZOR! PRIJE UPOTREBE PAŽLJIVO PROČITAJTE UPUTE I SPREMITE IH ZA MOGUĆU KASNIJU UPOTREBU.

POZOR!
Nije sigurnosni proizvod. Proizvod je u skladu sa standardom EN12221:2008+A1:2013.

VAŽNO!
Spremite upute za moguću kasniju upotrebu. U slučaju nepoštivanja uputa možete ugroziti sigurnost Vašega djeteta.

UPOZORENJE!

- Dijete nikada nemojte ostavljatisamo bez nadzora.
- Podloga za previjanjenamijenjena je djeci od rođenja i 15 kg težine.
- Proizvod je namijenjen upotrebi samo jednog djeteta istovremeno.
- Prije upotrebe se uvjerite da su aktivirani svi zaključni mehanizmi.
- Tijekom sastavljanja ili rastavljanja proizvoda djeca moraju biti na sigurnoj udaljenosti. Tako ćete izbjeći moguće ozljede.
- Prije upotrebe se uvjerite da su aktivirani svi zaključni mehanizmi.
- Proizvod nemojte pomicati dok se u njemu nalazi dijete.
- Nemojte koristiti u blizini otvorenog plamena ili ostalih izvora topline (električni kabeli,

plin...).
- Nemojte dopustiti djeci da se igraju proizvodom.
- Nemojte koristiti proizvod ukoliko je bilo koji dio oštećen, istrošen ili nedostaje.
- Nemojte koristiti sastavne dijelove koji nisu odobreni od strane proizvođača ili ovlaštenog servisera.

ČIŠĆENJE I ODRŽAVANJE

Čistite vlažnom krpom i blagom sapunicom. Nemojte koristiti agresivna sredstva za čišćenje.

Redovito provjeravajte stanje proizvoda. Time ćete osigurati sigurnost i bezbrižnost tijekom korištenja. Uvijek provjeravajte stanje spojnih dijelova, jesu li vijci čvrsto zategnuti (po potrebi ih dodatno zategnite) i stabilnost podloge za previjanje. U slučaju oštećenja ili istrošenosti proizvod zamijenite s novim. Koristite sastavne dijelove odobrene od strane proizvođača. Proizvod pohranite u suhom i čistom prostoru. Time ćete izbjeći pojavu plijesni ili drugih oštećenja. Pohranite u prozračnom prostoru podalje od izravnih izvora sunčeve svjetlosti.

GARANCIJA

Poštovani kupče/korisniče proizvoda,
uz normalno korištenje i održavanje proizvoda jamčimo njegov besprijekoran rad i garancijski rok od 12 mjeseci za nedostatke u materijalu i proizvodnji. Proizvod je besprijekoran i funkcionalan u prodaji, za što se brine poseban odjel proizvođača. Kupac/korisnik se mora pridržavati uputa za sastavljanje, upotrebu, održavanje i čišćenje proizvoda. Ako ste kupili već sastavljeni proizvod, potrebno je pažljivo provjeriti proizvoda prije uporabe i pričvrstiti sastavne dijelove ukoliko je to potrebno. Za sve veće i manje popravke osigurani su rezervni dijelovi prema propisanom zakonskom roku. Garancija počinje teći od datuma isporuke proizvoda kupcu. Za postupak reklamacije jamstva potrebno je dostaviti ispunjenu garancijsku izjavu i račun kojim se dokazuje kupnja proizvoda.

- *Tijekom garancijskog roka otklonit ćemo nedostatke na koje kupac ima pravo o vlastitom trošku.*
- *Sve popravke izvršit ćemo u roku od 30 dana od primitka proizvoda na popravak. Ovaj rok se može produžiti za dodatnih 15 dana.*
- *Osiguravamo rezervne dijelove i održavanje proizvoda 36 mjeseci nakon isteka jamstvenog roka. Rezervne dijelove prodaju ovlašteni servisi i uvoznik. Uvijek koristite isključivo originalne rezervne dijelove!*
- *Garancija vrijedi na području Republike Hrvatske.*
- *Garancija ne isključuje prava kupca koja proizlaze iz odgovornosti prodavatelja za nedostatke na proizvodu.*

GARANCIJA NE POKRIVA:
- *oštećenja proizvoda koja nastaju kao rezultat normalne, svakodnevne uporabe, npr. istrošenost kotača, ogrebotine na aluminiju/metalu/plastici, promjena boje, blijeđenje i propadanje materijala do kojih dolazi tijekom vremena ili zbog nepridržavanja uputa za upotrebu,*
- *isključena je šteta nastala uslijed pada, sudara, udarca, neopreznog rukovanja, kontakta s neodgovarajućim tekućinama, požara ili drugog vanjskog uzroka,*
- *nepravilno sastavljanje i nepravilno održavanje,*
- *oštećenja nastala tijekom prijevoza robe,*
- *oštećenja nastala tijekom servisiranja ili diranja proizvoda od strane neovlaštene osobe.*

Garancijski rok počinje teći od datuma isporuke proizvoda kupcu. Za pokretanje reklamacije garancije potrebno je dostaviti ispunjenu izjavu o garanciji i račun kojim se dokazuje kupnja proizvoda.

GARANCIJA

Šifra proizvoda: _____

Naziv proizvoda: _____

EAN kod proizvoda: _____

Serijski broj: _____

Boja: _____

Datum kupnje: _____ *Potpis i žig prodavatelja:* _____

Apollo HR d.o.o.
Pustodol Začretski 19A,
49223 Sv. Križ Začretje, HR
E-Mail: info@apollo.hr, apollo.hr

Ovlašteni servis: Apollo HR d.o.o.
Pustodol Začretski 19A,
49223 Sv. Križ Začretje, HR
E-Mail: info@apollo.hr, apollo.hr

ВНИМАТЕЛНО! ПРОЧИТАЈТЕ ГИ ИНСТРУКЦИИТЕ И ПРЕДУПРЕДУВАЊАТА И ЧУВАЈТЕ ГИ ЗА ПОНАТАМОШНА УПОТРЕБА!

ВНИМАНИЕ!
Не е безбедносен производ. Производот е во склад со стандардите EN12221:2008+A1:2013.

ВАЖНО!
Чувајте го упатството за употреба. Доколку не го следите упатството можете да ја загрозите безбедноста на детето.

ПРЕДУПРЕДУВАЊЕ!

- Никогаш не го оставајте детето само без надзор.
- Подлогата за пресоблекување е предвидена за деца до 15 килограми.
- Производот е наменет за користење за едно дете.
- Пред употреба проверете дали е правилно поврзан.
- Пред употреба проверете дали производот е закочен.
- Децата треба да бидат на безбедна далечина кога производот се поставува и склопоува за да се спречат повреди.
- Пред употреба проверете дали механизмите се
- активирани.
- Не го преместувајте производот додека детето е во него.
- Не го изложувајте на оган.
- Не му дозволувајте на детето да си игра во него.
- Не го користете производот ако е оштетен или му недостасува одреден дел.
- Не користете делови кои не се одобрени од произведувачот.

ЧИСТЕЊЕ И ОДРЖУВАЊЕ

Кадата чистете ја со мека крпа и сапун. Не користете абразивни средства за чистење

Редовно проверувајте го производот. Со тоа ќе бидете безбедни при користење на подлогата. Редовно проверувајте ја состојбата на производот. Секогаш проверувајте ја состојбата на поврзувачките делови, дали завртките се цврсто затегнати (дополнително затегнете ги доколку е потребно) и стабилноста на облогата. Во случај на оштетување или абење, заменете го производот со нов. Користете компоненти одобрени од производителот. Чувајте го производот на суво и чисто место. Ова ќе избегне појава на мувла или други оштетувања. Да се чува на добро проветрено место подалеку од директна сончева светлина.

ГАРАНЦИЈА

Почитуван купувач/ корисник на производот,
Со нормално користење и одржување на производот, гарантираме негово беспрекорно работење и гаранција од 12 месеци на дефекти во материјалот и производството. Производот е проверен и функционален за продажба, а за истото се грижи посебен оддел од страна на производителот. Купувачот/ корисникот мора да се придржува до упатствата за составување, употреба, одржување и чистење на производот. Ако сте го купиле производот веќе составен, внимателно проверете го пред употреба и прицврстете ги деловите доколку е потребно. За сите поголеми и помали поправки, се обезбедуваат резервни делови според определениот законски рок. Гаранцијата почнува да важи од датумот на испорака на производот до купувачот. За рекламација, потребно е доставите пополнета гаранциска изјава и фискална сметка со која се потврдува купувањето на производот.

- *За време на гарантниот рок на наш трошок ќе ги отстраниме дефектите на кои купувачот има право.*
- *Сите поправки ќе ги извршиме во рок од 15 работни дена од примањето на производот на поправка. Овој рок може да се продолжи за уште дополнителни 15 работни дена во договор со купувачот.*
- *Обезбедуваме резервни делови и одржување на производот 36 месеци по истекот на гарантниот период. Резервните делови ги продаваат овластените сервиси и увозникот. Секогаш користете оригинални резервни делови!*
- *Гаранцијата важи на територија на РС Македонија*
- *Гаранцијата не ги исклучува правата на купувачот кои произлегуваат од одговорноста на продавачот за дефекти на производот.*

ГАРАНЦИЈАТА НЕ ПОКРИВА:

- *оштетувања на производот кои настануваат како резултат на нормална, секојдневна употреба, на пример истрошеност на тркалата, гребаници на алуминиумот/ металот/ пластиката, промена на боја, избледување и пропаѓање на материјалот до кои доаѓа како резултат на користење со текот на времето или поради непридржување до упатствата за употреба.,*
- *оштетувања како резултат на пад, судар, удар, невнимателно ракување, контакт со опасни течности, пожар или други надворешни причини,*
- *неправилно составување и неправилно одржување,*
- *оштетување кое настанало за време на транспортот на робата,*
- *оштетувања кои настанале како резултат на сервисирање или отворање на производот од страна на неовластено лице.*

Гарантниот рок почнува да тече од датумот на испорака на купувачот. За да е валидна рекламацијата, мора да доставите изјава и фискална сметка со која се докажува купувањето на производот.

ГАРАНЦИЈА

Шифра на производот: _____

Назив на производот: _____

EAN код на производот: _____

Сериски број: _____

Боја: _____

Датум на купување: _____

Потпис и печат на продавачот: _____

Аполло МК ДООЕЛ
ул. Киро Глигоров бр.13,МК - 1000 Скопје
apollogroup.eu.

Овластен сервис: Аполло МК ДООЕЛ
ул. Киро Глигоров бр.13,МК - 1000 Скопје
apollogroup.eu.

THE MOST *Beautiful* MOMENTS WITH YOUR CHILD

Apollo d. o. o.,
Puhova ulica 18, 2250 Ptuj, SI
www.apollo.si

Apollo HR d. o. o.,
Pustodol Začretski 19 a,
49223 Sveti Križ Začretje, HR
www.apollo.hr

Аполло МК ДООЕЛ,
ул., Киро Глигоров бр.13, 1000 СКОПЈЕ, МК
www.apollomk.mk

Made in China / Hergestellt in China
Prodotto in Cina / Fabriqué en Chine
Fabricada en China / Izdelano na Kitajskem
Zemlja porijekla: Kina / Произведено во Кина

FreeON